1	Nimipinge Ue		400 V / 50 Hz
2	Nimivool In		250 A
3	Üheaegsustegur		0,5
	Pingesüsteem		sisend PEN TN-C, kilbis eraldatud N ja PE TN-S
5	Installeeritud võimsus Pi		196,01 kW
6	Arvutuslik võimsus Pa		98,0 kW
7	Vastupidavus lühisvoolule I1s		10 kA
8	Latid ja juhistik, AC		L1,L2,L3,N,PE

9	Kilbi kaitseaste		IP30
10	Paigaldusviis		pinnapealne
11	Kinnitusviis		seinale
12	Ukse tüüp		lukuga
13	Ukse min avamisnurk		120
14	Ukse max pikkus		0
15	Pinnakate		vast tootjale
16	Kilbi materjal		metallist
17	Sisemine eraldus		sektsioonide vahelised metallseinad

18	Tähistused		vast standardile
19	Tunnussilt		vast standardile

20	Toitekaabli suund		alt
21	Väljuvate kaablite suund		ülevalt-alt

22	Reservruum kilpi		30%
23	Reservruum võimsusele		30%

MÄRKUSED

1. Kilbi latistuse materjal Cu
2. Enne kilbi valmistamist täpsustada (sobitada) kilbi montaaziühikute gabariidid transporditeedega.
3. Liigpingepiirikute kaitseaparatuur täpsustada vastavalt paigaldatavatele liigpingepiirikutele.
4. Multimeeter-võrguanalüsaatori paneel tuua kilbi uksele.
5. Automaatika väljundite kaabeldus tuua automaatikaga ühendamiseks välja kergelt ligipääsetavale klemmliistule.
6. Sisendil paiknevate voolutrafodena kasutada 'poolitatavaid' voolutrafosid.
7. Kilbi valmistamise täiendavad nõuded vt käesoleva projekti seletuskirjas peatükis 'Elektirkilbid'

Tellija VILJANDI VALLAVALITSUS	Töö RAMSI LASTEAIA PROJEKTEERIMINE
Objekt KESKUSE TEE 3, RAMSI ALEVIK, VILJANDI VALD, VILJANDIMAA	Joonise nr 1510_ET_09
Joonis PEAJAOTUSKILBI PJK SKEEM	

TELEALARM
OÜ TELEALARM
Pärnu mnt 102, Tallinn 11312
tel 6819 850
telealarm@telealarm.ee

Projekteeris	M.POJO	
Kontrollis	R.PIUS	Leht/Lehti: 1/3
Kuupäev	24.11.2015	Staadium: TÖÖPROJEKT
Fail	1510_ET-SKEEMID-TP.dwg	Töö nr.: 1510

LATISTUS	SKEEM APARATUURI TEHNILISED ANDMED	VÕRGU TEHNILISED ANDMED					
		GRUPI nr	TARBIJA NIMETUS	ARV	P kW	In/Iv A	JUHTMESTIKU TEHN.AND.
			Pi= 188.94 0,5 Pa= 94,5 kW Ia= 151,5 A				
		Q1	SISESTUS RAMSI II 15/0,4		188.9	3P160	AXPK4G185
			ALAJAAMAST				
			LÜLITI ASEND EA				
			MULTIMEETER VÕRGUANALÜSAATOR				
			M-Bus ANDMESIIN				
			ASEND EA				
		PE	PEAMAANDUSLATILT				MKEM35KORO
		SPD	LIIGPINGEPIIRIK T1+2				MKEM35KORO
			Iimp=25kA Up=1,5kV Ifi=15kA				
			PIIRIKU OLEK EA				
		1	JAOTUSKILP JK1.1	1	23,2	3P40	PPJ5G6
		2	JAOTUSKILP JK1.2	1	68,2	3P80	AMCMK4x35Al/16Cu
			2-TARIIFNE AKTIIVENERGIA ARVESTI				
			M-Bus ANDMESIIN				
		3	JAOTUSKILP JK2.1	1	30,1	3P40	PPJ5G6
		4	JAOTUSKILP SJK1.1	1	11,4	3P20	PPJ5G4
		5	JAOTUSKILP SJK1.2	1	8,2	3P20	PPJ5G4
		6	JAOTUSKILP SJK1.3	1	28,3	3P50	PPJ5G10
		7	JAOTUSKILP SJK2.1	1	19,5	3P32	PPJ5G6
		8	PV INVERTER - 17,0kW	1		3P32	PPJ5G6
			TAGASIKANAL				

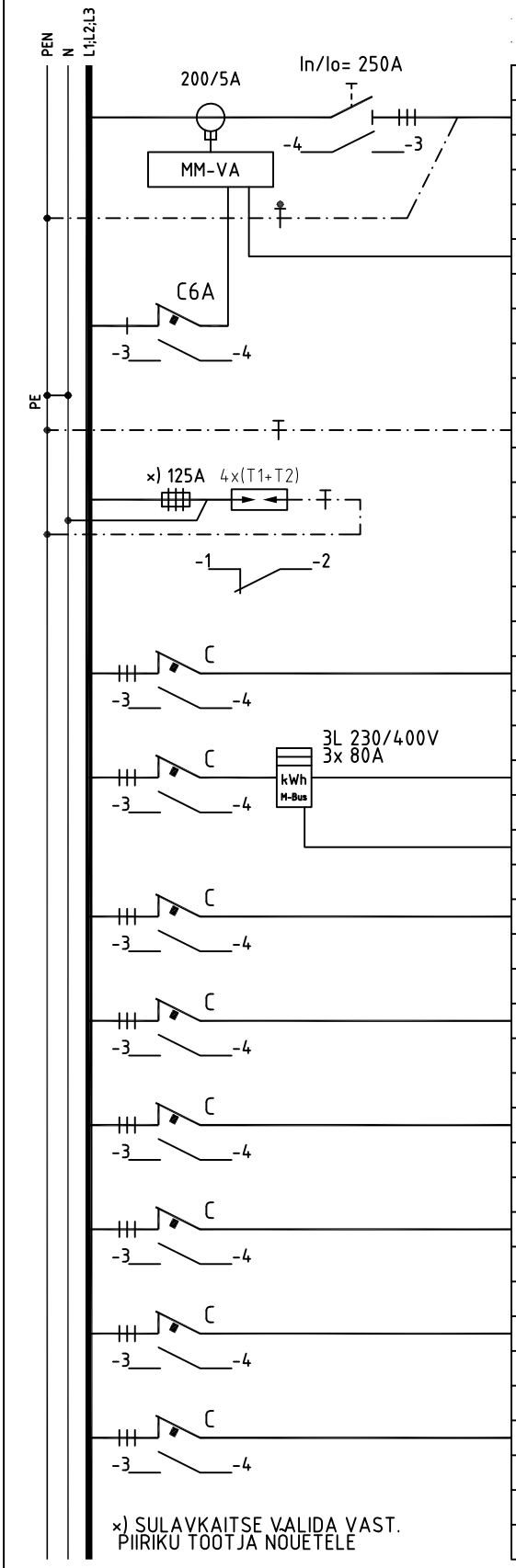

Tellija VILJANDI VALLAVALITSUS	Töö RAMSI LASTEAIA PROJEKTEERIMINE
Objekt KESKUSE TEE 3, RAMSI ALEVIK, VILJANDI VALD, VILJANDIMAA	Joonise nr 1510_ET_09
Joonis PEAJAOTUSKILBI PJK SKEEM	
TELEALARM OÜ TELEALARM Pärnu mnt 102, Tallinn 11312 tel 6819 850 telealarm@telealarm.ee	Projekteeris M.POJO Kontrollis R.PIUS Kuupäev 24.11.2015 Fail 1510_ET-SKEEMID-TP.dwg
	Leht/Lehti: 2/3 Staadium: TÖÖPROJEKT Töö nr.: 1510

LATISTUS	SKEEM APARATUURI TEHNILISED ANDMED	VÕRGU TEHNILISED ANDMED					
		GRUPI nr	TARBIJA NIMETUS	ARV	P kW	In/Iv A	JUHTMESTIKU TEHN.AND.
			RES			3P25	
			RES			3P20	
			RES			3P20	
			RES			3P20	
Xn			SIGNAALID AUT.KESKUSESSE				NOMAK24x2x0,5
Xn			SIGNAALID AUT.KESKUSEST				PP012x1,5

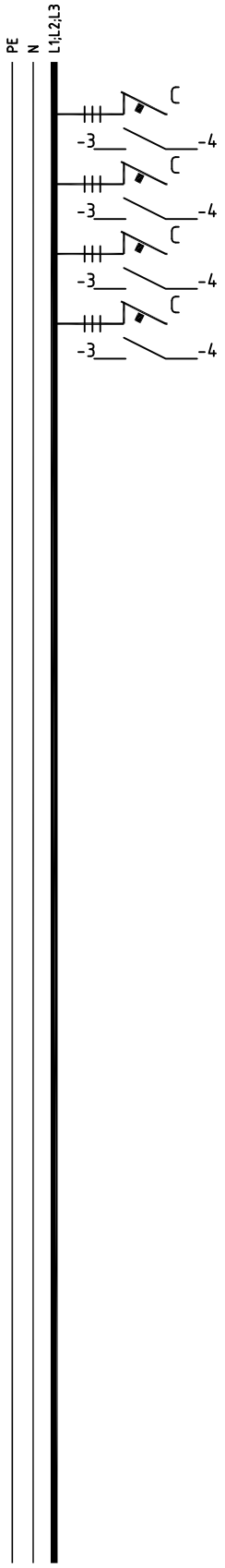

Tellija VILJANDI VALLAVALITSUS	Töö RAMSI LASTEAIA PROJEKTEERIMINE
Objekt KESKUSE TEE 3, RAMSI ALEVIK, VILJANDI VALD, VILJANDIMAA	Joonise nr 1510_ET_09
Joonis PEAJAOTUSKILBI PJK SKEEM	
TELEALARM OÜ TELEALARM Pärnu mnt 102, Tallinn 11312 tel 6819 850 telealarm@telealarm.ee	Projekteeris M.POJO Kontrollis R.PIUS Kuupäev 24.11.2015 Fail 1510_ET-SKEEMID-TP.dwg
	Leht/Lehti: 3/3 Staadium: TÖÖPROJEKT Töö nr.: 1510