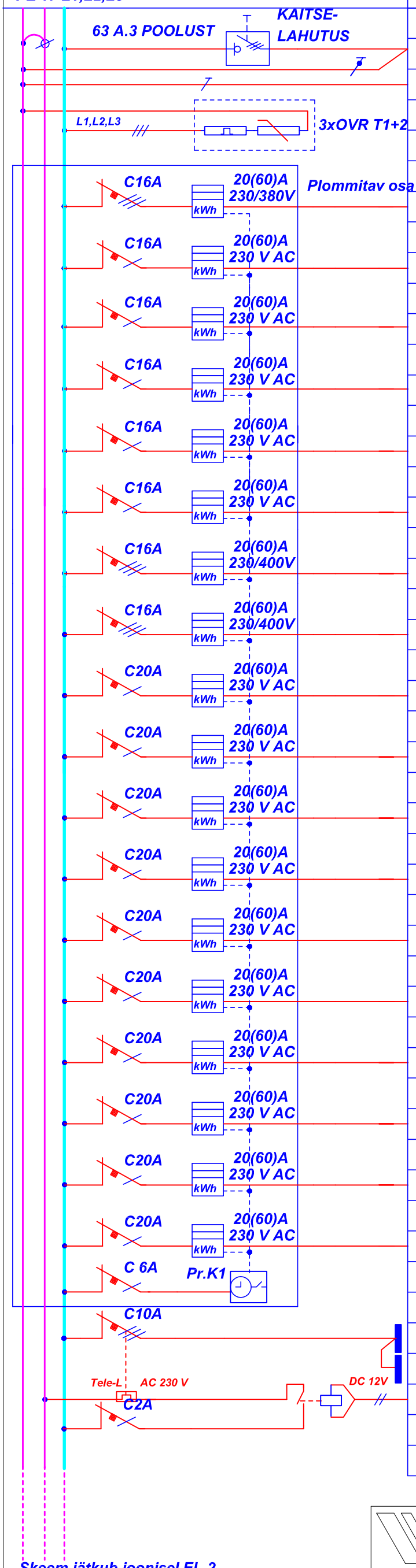

GRUPI nr.	TARBIJA NIMETUS	Pi kW	KAABLI ANDMED	L= m	ΔU= %	$I_{cc}^{(1)}$= A
	Hoone liitumiskilbist		AXPK-4G35	40	4,5	810
	Peamaanduslatile		PK16 KORO	10		
	Imax=40 kA, Iimp=15 kA					
M1	Hambaravi kab. JK 1	20,0	PPJ-5G4	20	1,1	480
M2	Sotsiaaltöötajad JK 2	15,0	PPJ-5G4	20	1,1	490
M3	Liikumispuudega isiku tuba JK 3	20,0	PPJ-5G4	23	1,1	480
M4	Liikumispuudega isiku tuba JK 4	15,0	PPJ-5G4	23	1,1	490
M5	Liikumispuudega isiku tuba JK 5	15,0	PPJ-5G4	20	1,1	490
M6	Liikumispuudega isiku tuba JK 6					
M7	Korter nr.7 JK 7	15,0	PPJ-5G4	20	1,1	490
M8	Korter nr.8 JK 8	15,0	PPJ-5G4	20	1,1	490
M9	Korter nr.9 JK 9	15,0	PPJ-5G4	20	1,1	490
M10	Korter nr.10 JK10	15,0	PPJ-5G4	20	1,1	490
M11	Korter nr.11 JK 11	15,0	PPJ-5G4	20	1,1	490
M12	Korter nr.12 JK12	15,0	PPJ-5G4	20	1,1	490
M13	Korter nr.13 JK 13	15,0	PPJ-5G4	20	1,1	490
M14	Korter nr.14 JK 14	15,0	PPJ-5G4	20	1,1	490
M15	Korter nr.15 JK 15	15,0	PPJ-5G4	20	1,1	490
M16	Korter nr.16 JK 16	15,0	PPJ-5G4	20	1,1	490
M17	Korter nr.17 JK 17	15,0	PPJ-5G4	20	1,1	490
M18	Korter nr.18 JK 18	15,0	PPJ-5G4	20	1,1	490
Kb 1	Ventilasioonikilp VJK 1	1,0	PPJ 5G1,5			
Kb 2	Ventilasioonikilp VJK 2	1,0	PPJ 5G1,5			
	Vent.süst-de vabasti Tele L	0,005	Tulekindel Cu kaabel 3x2,5 ATS plok. releelt	20		

Skeem jätkub joonisel EL-2

VEP 11061	Viljandi maakond, Paistu vald, Paistu küla, Raamatukogu tee 2 Paistu sotsiaalkeskuse põhiprojekt. Elektripaigaldis		
MTR EL 10249108-0001 12.09.02		staadium	osa	leht
el. tööde juh. A. Saar		PP	EL	1-1
projekteerija A. Saar				
	PEAJAOTUSKILBI PJK 1 SKEEM	AS VILJANDI EKE PROJEKT		

AS VILJANDI EKE PROJEKT LOATA KASUTAMINE JA PALJUNDAMINE KEELATUD