SILLUS S-1

M 1 : 50

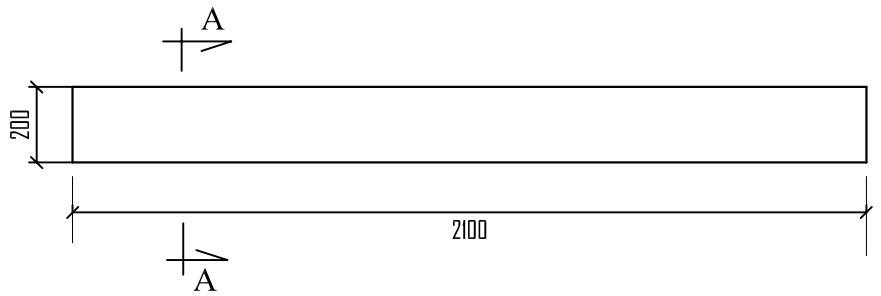

KARKASS K-1

M 1 : 50

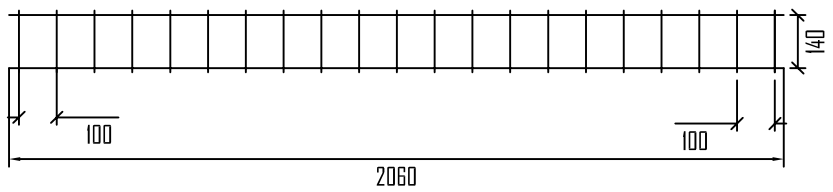

FRAGMENT 1

M 1 : 50

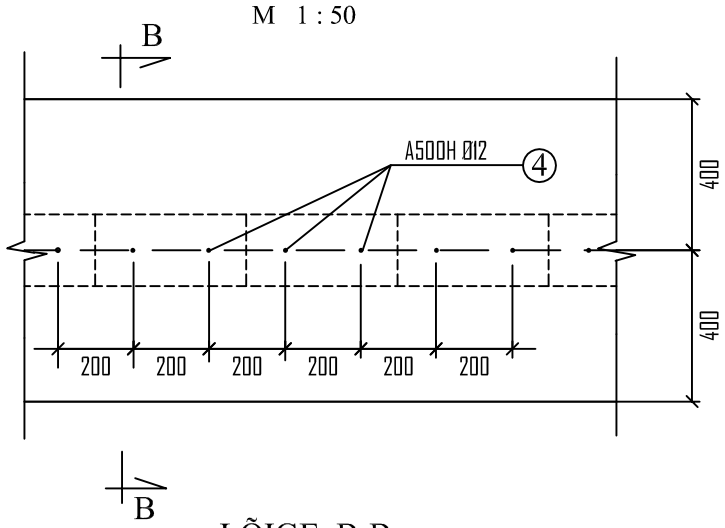

LÕIGE B-B

M 1 : 50

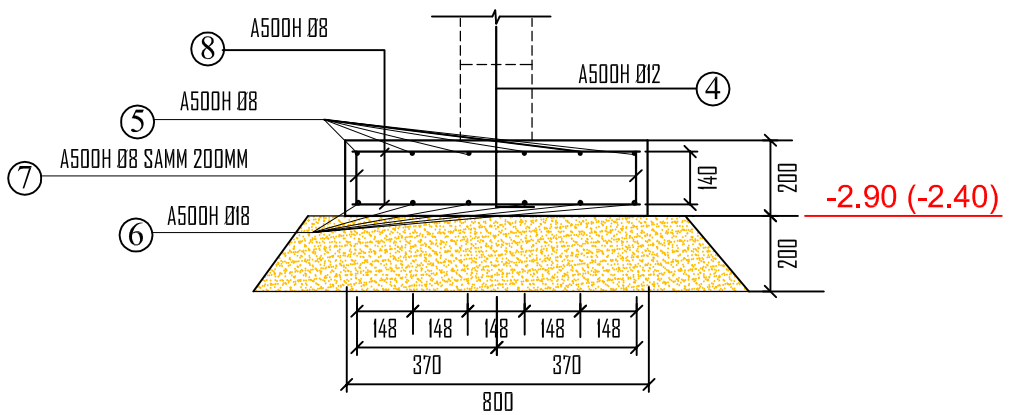

LÕIGE A-A

M 1 : 50

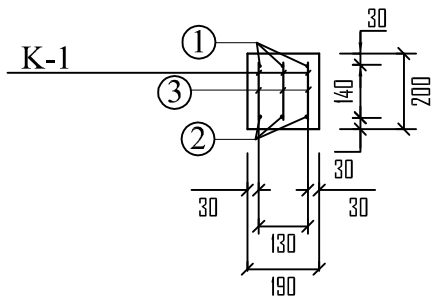

DETAIL 4

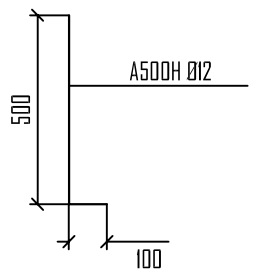

FRAGMENT 2

M 1 : 50

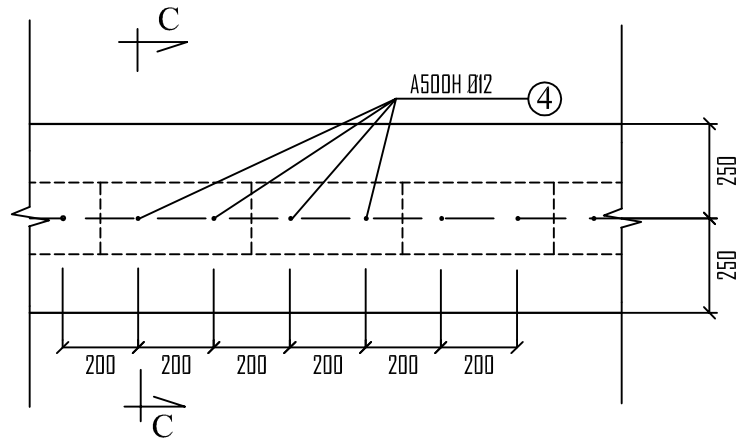

LÕIGE C-C

M 1 : 50

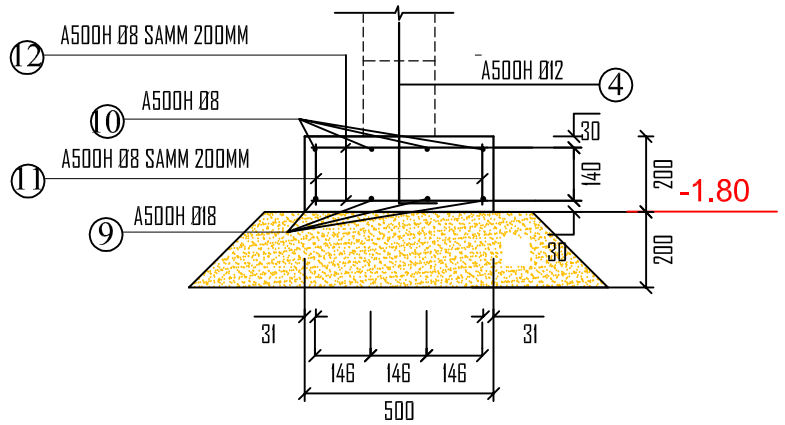

MÄRKUSED :

1. Mõõdud joonisel antud millimeetrites
2. Vundamandid laotud Columbia plokkidest hall 190x190x390 mm
3. Vundamendi taldmik laiusega 800mm monoliitsest betoonist C20/25. Armeerimine joonisel K-7
4. Vundamendi taldmik laiusega 500mm monoliitsest betoonist C20/25. Armeerimine joonisel K-7
5. Vuldamendi taldmikud rajatakse 200mm tihendatud liiva kihile(k=0,95)
6. Columbia plokkide ladumisel järgida tehase poolt antud eeskirju.

VEP 11061				Viljandi maakond, Paistu vald, Paistu küla, Raamatukogu tee 2 Paistu sotsiaalkeskus		
MTR EP 10053747-0001				PAISTU SOTSIAALKESKUS	staadium	osa	leht / lehti
Direktor	J. Must				PP	K	7
V.insener	T.Lensment						
Insener	E.Kikas			VUNDAMENDI LÕIKED SILLUS S-1, DETAIL	AS VILJANDI EKE PROJEKT		

AS VILJANDI EKE PROJEKT LOATA KASUTAMINE JA PALJUNDAMINE KEELATUD