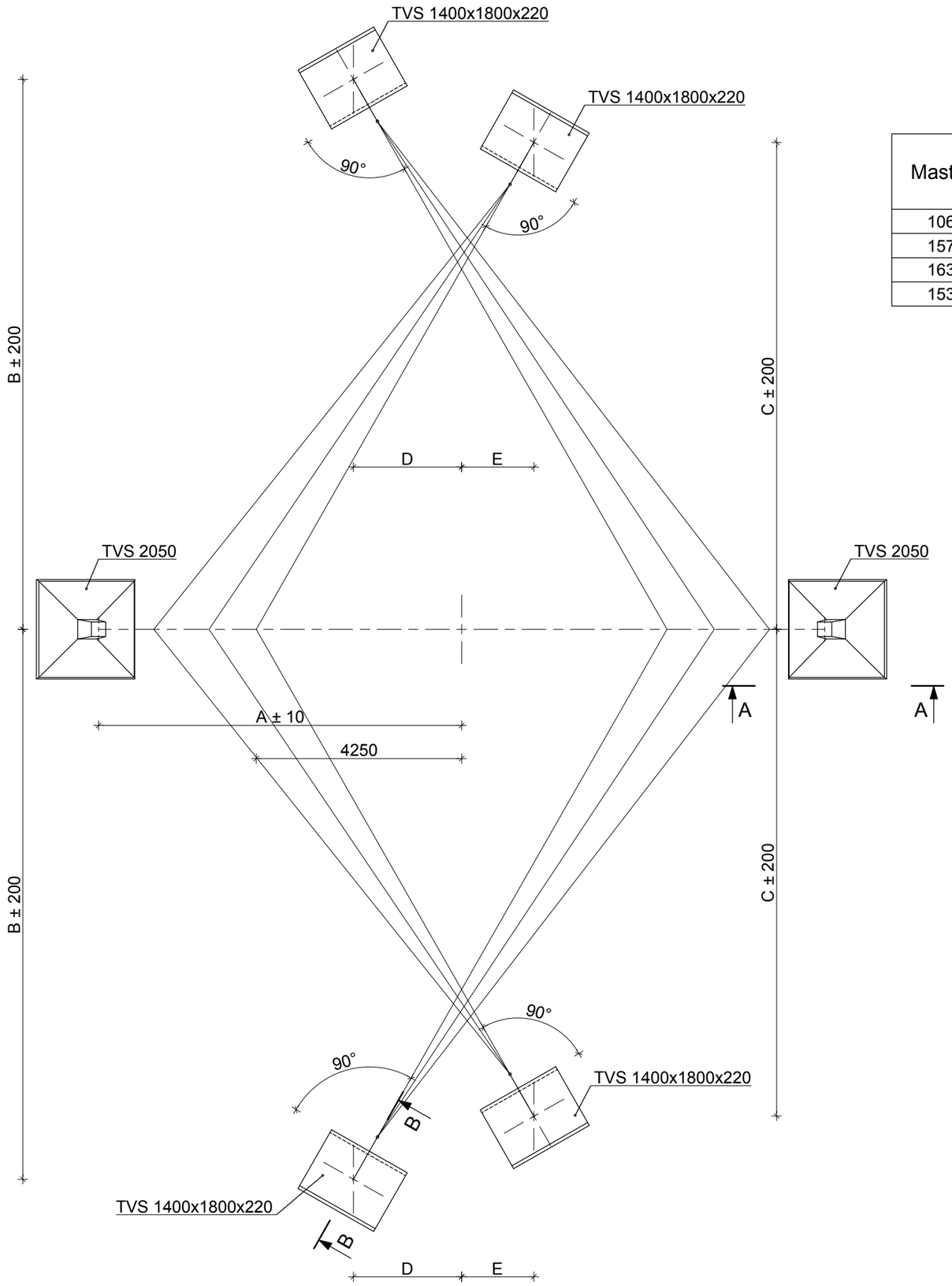

Masti nr	**Masti tähis**	**Alumise traaversi kõrgus (m)**	**A (mm)**	**B (mm)**	**C (mm)**	D (mm)	E (mm)	d(m)
106Y	S2G 25	25	8395	12175	11751	3359	3094	2,7
157Y	S2G 27	27	8644	12873	12450	3863	3597	2,5
163Y	S2G 27	27	8644	12873	12450	3863	3597	2,6
153Y	S2G 30	30	9016	13869	13448	4620	4350	2,6

A - A

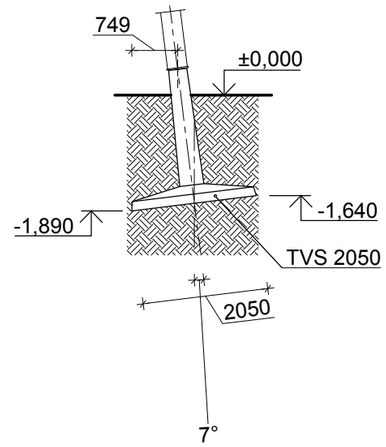

B-B

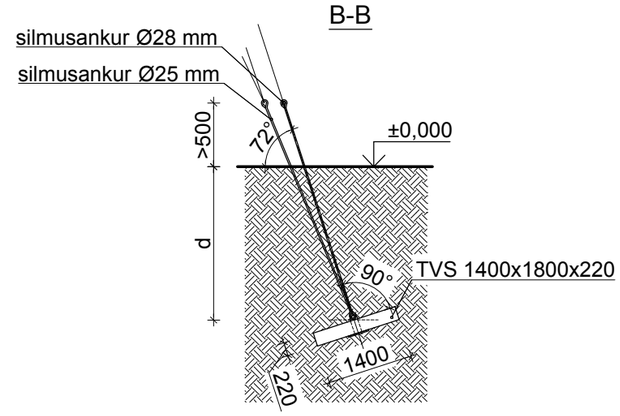

Märkus:
1. Tabelis esitatud mõõtmed on projektmõõtmed. Tegelikud punktide koordinaadid vt. tabel Mastide mõõdistamise protokoll.

elering ÕHENDAME ENERGIAD	EMPOWER	Projekteeris/Kuupäev A. Obozenko/29.11.2010
Objekt	330/110kV Tartu-Sindi õhuliini ehitus II ehitusetapp, Oiu-Viljandi	Kontrollis/kuupäev H. Vihman/03.12.2010
Joonise nimi	Vantidega kandemasti vundamentide skeem SG-III	Kooskõlastas / Leht / Joonestas / Lehti
Mõõtkava 1:100	Formaat A3 / Joonise number KPL1010-K2.2-4.1.2.03 / Muudatus TJ	Staatus Teostusjoonis