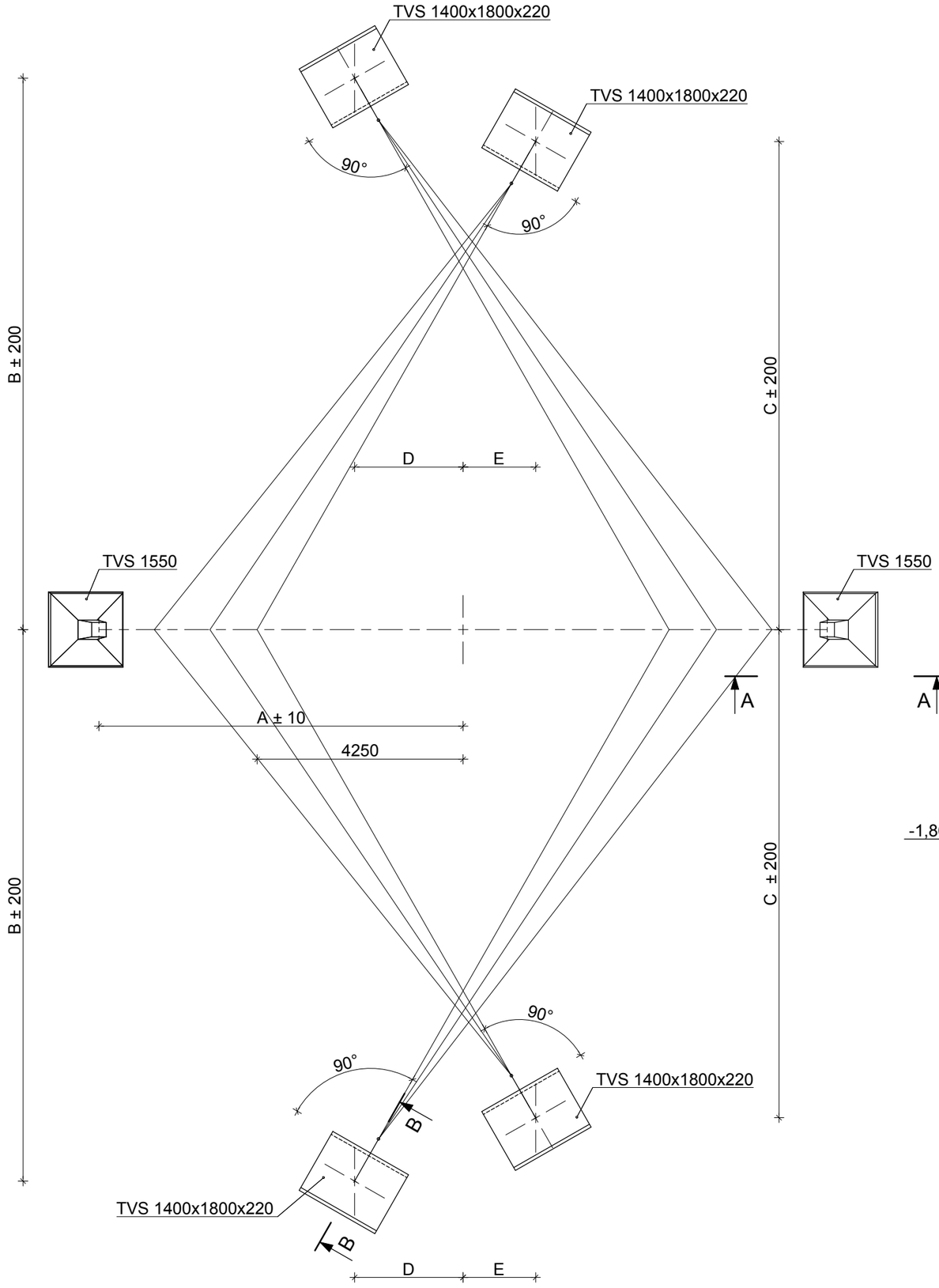

Masti nr	**Masti tähis**	**Alumise traaversi kõrgus (m)**	**A (mm)**	**B (mm)**	**C (mm)**	D (mm)	E (mm)	d (m)
159Y	S2G 18	18	7525	10199	9765	1570	1322	2,7
160Y	S2G 18	18	7525	10199	9765	1570	1322	2,3
119Y	S2G 22	22	8023	11181	10754	2601	2340	2,5
120Y	S2G 22	22	8023	11181	10754	2601	2340	2,5
107Y	S2G 25	25	8395	12175	11751	3359	3094	2,5
110Y	S2G 25	25	8395	12175	11751	3359	3094	2
111Y	S2G 25	25	8395	12175	11751	3359	3094	2
112Y	S2G 25	25	8395	12175	11751	3359	3094	2
113Y	S2G 25	25	8395	12175	11751	3359	3094	2
114Y	S2G 25	25	8395	12175	11751	3359	3094	2,7
139Y	S2G 25	25	8395	12175	11751	3359	3094	2,5
104Y	S2G 27	27	8644	12873	12450	3863	3597	2,5
105Y	S2G 27	27	8644	12873	12450	3863	3597	2,4
116Y	S2G 27	27	8644	12873	12450	3863	3597	2,7
127Y	S2G 27	27	8644	12873	12450	3863	3597	2,1
129Y	S2G 27	27	8644	12873	12450	3863	3597	2,5
134Y	S2G 27	27	8644	12873	12450	3863	3597	2,5
108Y	S2G 28	28	8768	13171	12749	4117	3849	2,8
135Y	S2G 28	28	8768	13171	12749	4117	3849	2,9

A - A

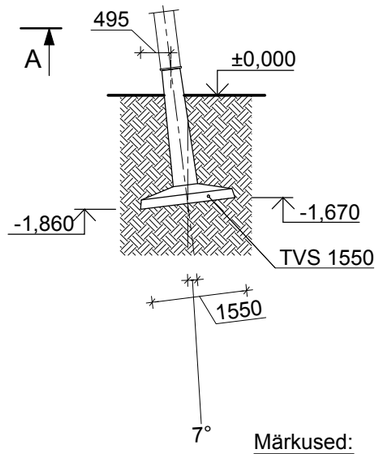

B-B

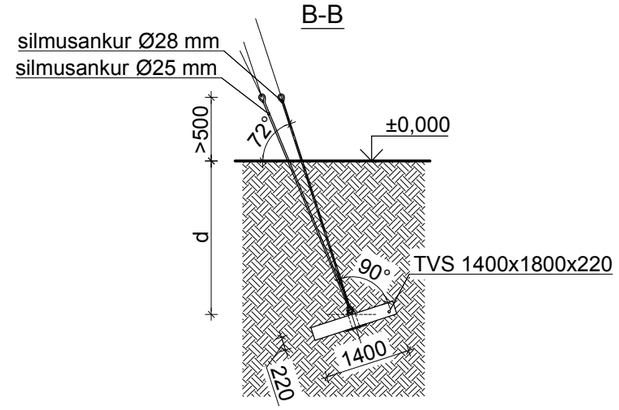

Märkused:

1. Tabelis esitatud mõõtmed on projektmõõtmed. Tegelikud punktide koordinaadid vt. tabel Mastide mõõdistamise protokoll.

elering Ohendame energiad	EMPOWER	Projekteeris/Kuupäev: A. Obozenko/29.11.2010
Objekt	330/110kV Tartu-Sindi õhuliini ehitus II ehitusetapp, Oiu-Viljandi	Kontrollis/kuupäev: H.Vihman/03.12.2010
Joonise nimi	Vantidega kandemasti vundamentide skeem SG-I	Kooskõlastas / Leht / Joonestas / Lehti
Mõõtkava: 1 : 100	Formaat / Joonise number: KPL1010-K2.2-4.1.2.01 / Muudatus: TJ	Staatus: Teostusjoonis